PREFEITURA MUNICIPAL DE CURRALINHO - PA
CONCURSO PÚBLICO
Edital 001/2016

CADERNO DE QUESTÕES

NÍVEL MÉDIO/TÉCNICO

TÉCNICO EM ELETRICIDADE

NOME: _____

Nº DE INSCRIÇÃO: ☐☐☐☐☐☐☐

LEIA COM ATENÇÃO

1. Este **CADERNO DE QUESTÕES** contém **30 QUESTÕES** de múltipla escolha (objetivas) correspondentes ao cargo concorrente do candidato;
2. Cada questão de múltipla escolha apresenta **CINCO** alternativas identificadas com as letras **A, B, C, D e E** sendo apenas uma correta;
3. Confira se o seu **CADERNO DE QUESTÕES** contém a quantidade de questões descritas no item **1** e se o **cargo** e **nível** para os quais você foi inscrito estão corretos. Caso esteja incompleto ou apresente qualquer defeito comunique imediatamente ao fiscal de sala;
4. Observe, na **FOLHA DE RESPOSTA,** se seus dados estão registrados corretamente. Caso haja alguma divergência, comunique ao fiscal de sala;
5. ATENÇÃO: após conferência, assine seu nome no espaço próprio da **FOLHA DE RESPOSTA E CADERNO DE QUESTÕES**;
6. É obrigatório o uso de caneta esferográfica feita em material transparente de tinta preta;
7. Não é permitido, no momento da prova, o candidato permanecer com aparelhos eletrônicos (calculadora, telefone celular, tablet etc.), óculos escuros, protetor auricular, boné etc.;
8. O (a) candidato (a) só poderá se ausentar do local de prova depois de transcorrido o tempo de 1(uma) hora do início da prova. Vale ressaltar que só poderá levar o **CADERNO DE QUESTÕES,** após 2(duas) horas do início da prova;
9. O tempo disponível para a prova é de **03** (**três) horas**;
10. Quando terminar sua prova, entregue ao fiscal de sala a **FOLHA DE RESPOSTAS** e o **CADERNO DE QUESTÕES** (caso não tenha decorrido o tempo de 2 horas do início da prova);
11. Será eliminado do concurso e terá sua prova anulada o candidato (a) que: **NÃO ASSINAR A LISTA DE PRESENÇA** e/ou a **FOLHA DE RESPOSTAS**;
12. Os três últimos candidatos, ao terminar a prova, só poderão sair juntos.

BOA PROVA!

DESTAQUE AQUI

01		**06**		**11**		**16**		**21**		**26**	
02		**07**		**12**		**17**		**22**		**27**	
03		**08**		**13**		**18**		**23**		**28**	
04		**09**		**14**		**19**		**24**		**29**	
05		**10**		**15**		**20**		**25**		**30**	

LÍNGUA PORTUGUESA

Questões de 01 a 10
Texto para as questões 01 a 10

SOMOS SERES RETÓRICOS

Se você fosse uma velha senhora e descobrisse que, por um terrível engano, jogara cinquenta mil dólares no lixo, processaria um vizinho desempregado que, repentinamente e na mesma época da perda, enriquecera com um dinheiro achado também no lixo?

Se você fosse esse homem desempregado, como argumentaria a seu favor?

Se você fosse um vizinho e o chamassem para opinar sobre o caso, daria a um ou a outro? Por quê?

Se você fosse o advogado do homem que encontrara o dinheiro no lixo, aceitaria que seu cliente fosse processado por "fraude"?

Com certeza, várias serão as respostas para essas questões e, cada personagem, em função de sua posição nessa história, apresentará um discurso diferente. Todos defenderão com ardor as "suas" opiniões e irão valer-se da língua como um lugar de confronto das subjetividades. Provavelmente, chamarão seus pontos de vista de "razão" e suas "razões" de "verdade".

Enfim, somos *seres retóricos*. Por termos crenças, valores e opiniões, valemo-nos da palavra como um instrumento revelador de nossas impressões sobre o mundo, de nossos sentimentos, convicções, dúvidas, paixões e aspirações. Pela palavra, tentamos influenciar as pessoas, orientar-lhes o pensamento, excitar ou acalmar as emoções para, enfim, guiar suas ações, casar interesses e estabelecer *acordos* que nos permitam conviver em harmonia:

Fonte: *O Estado de S. Paulo*, 26 mar. 2005.

Somos também, pela palavra, construtores sociais, sujeitos ativos que, de um modo ou de outro, se revelam no convívio com as pessoas. No texto, lugar de interação e de comunicação entre interlocutores, buscamos construir sentidos que, depois, serão interpretados e constituirão nosso discurso e o do outro.

Agimos retoricamente quando nos valemos do discurso para descrever, explicar e justificar nossa opinião com o objetivo de levar o outro a aceitar nossa posição. Como oradores, somos influenciadores e demonstramos a realidade sob certos ângulos, justificamos nossa posição em termos aceitáveis para conquistar a adesão de nosso interlocutor, para propor uma nova visão da realidade, para ajustar nossos interesses à sensibilidade e interesses de quem nos ouve. Como auditório, aceitamos se a construção retórica é ou não interessante, justa, bela, útil ou agradável suficientemente para que concordemos com o que nos foi exposto.

FERREIRA, Luiz Antonio. Leitura e Persuasão. São Paulo: Contexto, 2015.

QUESTÃO 01

Sobre a expressão *com certeza*, que inicia o 5º. parágrafo, é ***incorreto*** afirmar:

(A) tem valor adverbial;
(B) tem valor circunstancial;
(C) produz noção de verdade;
(D) é uma locução adverbial;
(E) está subordinado às perguntas antes feitas.

QUESTÃO 02

A expressão em função de, no mesmo parágrafo, ***não*** poderia ser substituída, sem alterar o sentido, por:

(A) devido a sua;
(B) conquanto sua;
(C) por causa de sua;
(D) por conta de sua;
(E) em virtude de sua.

QUESTÃO 03

A relação semântica existente entre as expressões *com certeza* e *provavelmente* é de:

(A) sinonímia;
(B) antonímia;
(C) conotação;
(D) homonímia;
(E) paronímia.

QUESTÃO 04

Em relação ao uso do verbo ***chamar***, no último período do mesmo parágrafo, é ***correto*** dizer:

(A) é VTD;
(B) é VTD e I;
(C) é V Intransitivo;
(D) é V de Ligação;
(E) é VT Adverbial.

QUESTÃO 05

Em: "orientar-lhes o pensamento...", o ***lhes*** está funcionando como:

(A) complemento nominal;
(B) adjunto adnominal;
(C) objeto direto;
(D) objeto indireto;
(E) complemento verbal.

QUESTÃO 06

Em: "... com o que nos foi exposto", o vocábulo ***o*** é:

(A) artigo definido;
(B) pronome vicário;
(C) pronome demonstrativo;
(D) parte da locução pronominal *o que*;
(E) pronome pessoal oblíquo.

QUESTÃO 07

Por duas vezes o autor usou a expressão ***enfim***, no sexto parágrafo. Respectivamente, seus usos operam noção de:

(A) certeza e conclusão;
(B) conformidade e finalidade;
(C) conclusão e conclusão;
(D) concessão e conformidade;
(E) conclusão e concessão.

QUESTÃO 08

Que função de linguagem predomina no título do texto?

(A) conativa;
(B) poética;
(C) fática;
(D) expressiva;
(E) da metalinguagem.

QUESTÃO 09

A palavra ***auditório*** utilizada no último parágrafo significa:

(A) lugar com cadeiras;
(B) recinto;
(C) aquilo que pertence à audição;
(D) local de interação;
(E) público.

QUESTÃO 10

A personagem da tirinha usada no interior desse texto não concorda com algo que está implícito em sua fala. Para subsidiar sua discordância, qual dos tipos de argumentação a seguir ele se vale para ratificar seu posicionamento?

(A) consenso;
(B) citação;
(C) raciocínio lógico;
(D) argumento de autoridade;
(E) prova concreta.

MATEMÁTICA

Questões de 11 a 15

QUESTÃO 11

Um comerciante possui um pacote contendo 120 moedas de 0,25 centavos e 160 moedas de 0,10 centavos. Ao trocar no banco, obtém o seguinte valor em papel moeda:

(A) R$ 48,00
(B) R$ 45,00
(C) R$ 46,00
(D) R$ 50,00
(E) R$ 44,00

QUESTÃO 12

Um tanque contém 2000 litros de água mineral e pretende encher um número **N** de garrafinhas, cada uma contendo 200 ml. Os números de garrafinhas cheias serão de:

(A) 10.000
(B) 3.000
(C) 5000
(D) 4000
(E) 2.500

QUESTÃO 13

Com velocidade de 100Km/h, gasta-se 2h para sair de uma cidade **A** e atingir a cidade **B**. Se a velocidade usada pelo condutor entre as duas cidade fosse de 25Km/h, o tempo da viagem seria de:

(A) 6h
(B) 4h
(C) 3h
(D) 8h
(E) 10h

RASCUNHO

QUESTÃO 14

Uma P.A. de 30 termos tem $\alpha 1 = 5$ e $\alpha 2 = 9$. Uma pessoa deveria somar todos os termos dessa P.A., mas depois de soma-los um a um até o trigésimo termo, percebeu que se esquecerá de somar o 25º termo. Antes de perceber o seu erro, o resultado que essa pessoa encontrou, foi:

(A) 1890
(B) 1800
(C) 1795
(D) 1790
(E) 1789

QUESTÃO 15

Sejam os conjuntos A=(1,2,3,4,5) e B=(2,4,6,7,8). Pode-se considerar que o conjunto A-B é representado pelo seguinte conjunto:

(A) {1,3,4}
(B) {1,2,3}
(C) {1,3,7}
(D) {1,2,4}
(E) {1,3,5}

RASCUNHO

NOÇÕES DE INFORMÁTICA

Questões de 16 a 20

QUESTÃO 16

No Windows 7 BR existe um sistema baseado na execução de comandos digitados pelo usuário, esse sistema possui capacidade de executar diversas funcionalidades no Windows. Qual o nome do sistema destacado?

(A) MS-DOS
(B) MS Word
(C) MKDIR
(D) Gerenciador de Tarefas
(E) CPU

QUESTÃO 17

O Windows 7 e Windows XP possuem uma diversidade de atalhos no teclado que permitem ao usuário economizar tempo durante a navegação nos sistemas operacionais. O atalho WINDOWS + E permite:

(A) Abrir a Biblioteca do Windows
(B) Abrir a Pesquisa do Windows
(C) Abrir o Executar do Windows
(D) Abrir as Informações Sistema
(E) Abrir o Menu Computador

QUESTÃO 18

"Códigos maliciosos são programas especificamente desenvolvidos para executar ações danosas e atividades maliciosas em um computador" (Cartilha de Segurança para Internet, Versão 4.0, 2012). Qual das alternativas ***não*** é um Malware?

(A) Vírus
(B) Worm
(C) Botnet
(D) Phishing
(E) Spyware

QUESTÃO 19

Na instalação e configurações padrão dos Sistemas Operacionais Windows 7 e Windows XP encontramos softwares nativos. Qual desses aplicativos é nativo nos dois sistemas operacionais citados acima?

(A) Word
(B) CMD
(C) Mozilla Firefox
(D) WinRAR
(E) PDF

QUESTÃO 20

No Microsoft Office Word 2010 BR, a ferramenta "Quebras" apresenta a opção "Quebra de Página". A mesma pode ser acionada através do atalho no teclado:

(A) ALT + SHIFT + Q
(B) CTRL + P
(C) CTRL + SHIFT + G
(D) CTRL + ALT + P
(E) CTRL + ENTER

CONHECIMENTOS ESPECÍFICOS

Questões de 21 a 30

QUESTÃO 21

Assinale a alternativa ***correta***. O conceito de resistência elétrica, e sua unidade:

(A) É o fluxo de elétrons em um condutor, Amper.
(B) É a continuidade da tensão em um circuito, volt.
(C) É a oposição a passagem da corrente, ohms.
(D) É a diferença de potencial entre dois pontos, volt.
(E) É a carga elétrica armazenada, coulombs.

QUESTÃO 22

Conforme NBR 5444 a figura demonstra simbologicamente a sequência gráfica de:

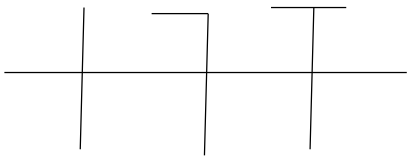

(A) Fase, neutro e terra no interior do eletroduto.
(B) Neutro, fase e terra no interior do eletroduto.
(C) Terra, neutro e fase no interior do eletroduto.
(D) Fase, fase e neutro no interior do eletroduto.
(E) Fase, fase e terra no interior do eletroduto.

QUESTÃO 23

Quanto a utilização do instrumento de medição é ***correto***:

(A) O Voltímetro é utilizado para medir a resistência elétrica.
(B) O Potenciômetro é utilizado para medir a Voltagem elétrica.
(C) O Ohmímetro é utilizado para medir a capacitância.
(D) O Frequêncimetro é utilizado para medir a Potência elétrica.
(E) O Amperímetro é utilizado para medir a corrente elétrica.

QUESTÃO 24

De acordo com a Lei de OHM (P=E x I): um equipamento de 1100w/220v sua corrente é:

(A) 242 Amperes
(B) 1,10 Amperes
(C) 50 Amperes
(D) 1,50 amperes
(E) 5 Amperes

QUESTÃO 25

Assinale a alternativa ***correta***. Um motor Monofásico de fase auxiliar está operando com a rotação contrária, a correção para a rotação no sentido correto deverá ser feita da seguinte maneira:

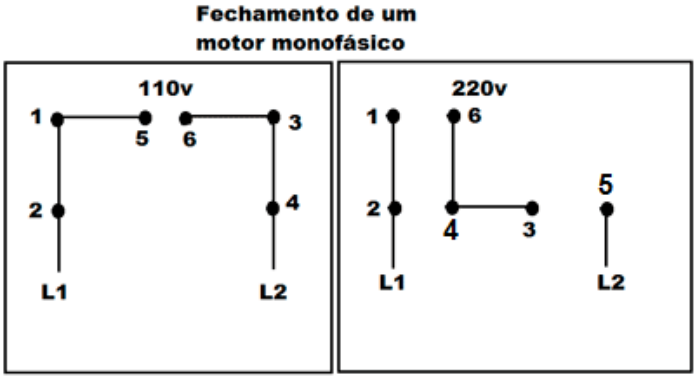

Fonte: robertdicastecnologia.com.br

(A) Trocando o 4 pelo 5
(B) Trocando o 2 pelo 4
(C) Trocando o 5 pelo 6
(D) Trocando o 1 pelo 3
(E) Trocando o 2 pelo 6

QUESTÃO 26

Assinale a alternativa ***correta***. Na queima de um fusível de 30A deve-se:

(A) Substituí-lo por outro de 35A
(B) Substituí-lo por outro de 40A
(C) Substituí-lo por outro de 30A
(D) Verificar o motivo da queima corrigir e substituí-lo por outro de 30 A.
(E) Substituir por um disjuntor de 30A

QUESTÃO 27

Em um circuito trifásico 380V estrela aterrado, a tensão de linha é:

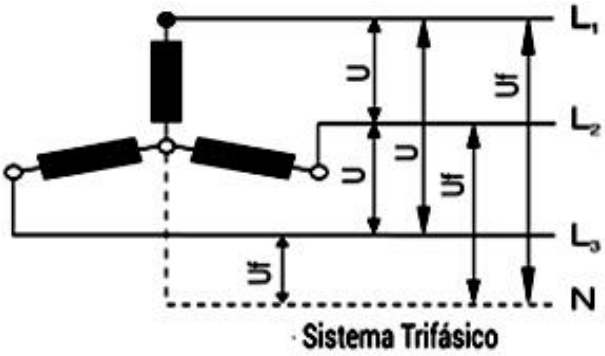

Fonte: engerey.com.br

(A) 127 volts
(B) 380 volts
(C) 220 volts
(D) 380 amperes
(E) 220 amperes

QUESTÃO 28

Existem várias partidas de motores trifásicos, cada uma com sua finalidade. Sobre a partida de motores trifásicos mostrado nas figuras podemos afirmar que se trata do:

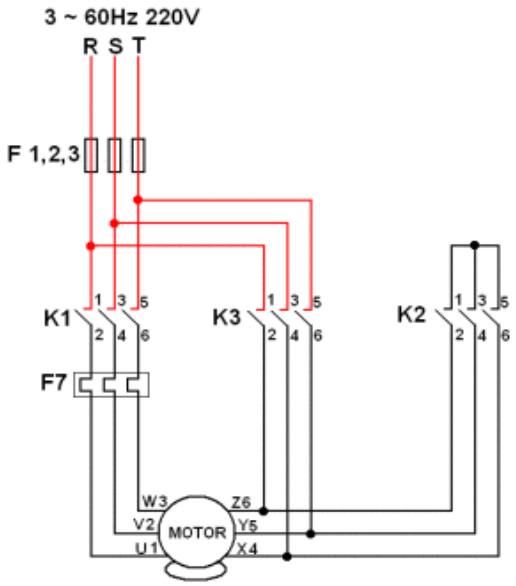

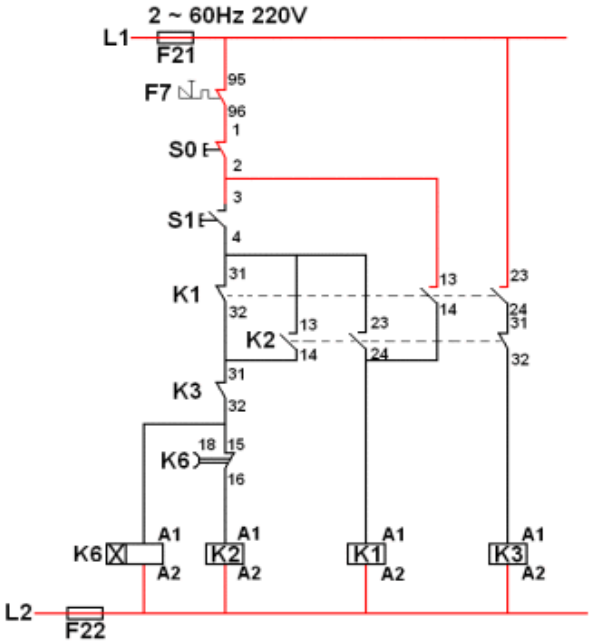

Fonte:ewertonluz.wordpress.com

(A) Esquema elétrico de força e comando de partida de motor trifásico com reversão.
(B) Esquema elétrico de força e comando de partida de motor trifásico em estrela triângulo.
(C) Esquema elétrico de comando de partida de motor trifásico com reversão.
(D) Esquema elétrico de força de partida de motor trifásico com reversão.
(E) Esquema elétrico de força de partida de motor trifásico em estrela triângulo.

QUESTÃO 29

O Dispositivo responsável em proteger as pessoas contra choque elétrico direto e indireto chama-se:

(A) Disjuntor trifásico.
(B) Disjuntor trifásico com Neutro.
(C) Disjuntor Diferencial Resistência.
(D) Disjuntor Pequeno Volume de óleo.
(E) Disjuntor Diferencial Residual.

QUESTÃO 30

Qual a resistência de um chuveiro que dissipa 2,2 kW quando ligado com tensão de 220 V?

(A) 10 A
(B) 13,63 Ω
(C) 10 Ω
(D) 22 Ω
(E) 220 Ω